LOCAÇÃO E CARGAS DE PILARES
Esc. 1:50

*FUNDAÇÃO TIPO TRADO MECANICO Ø 25 CM

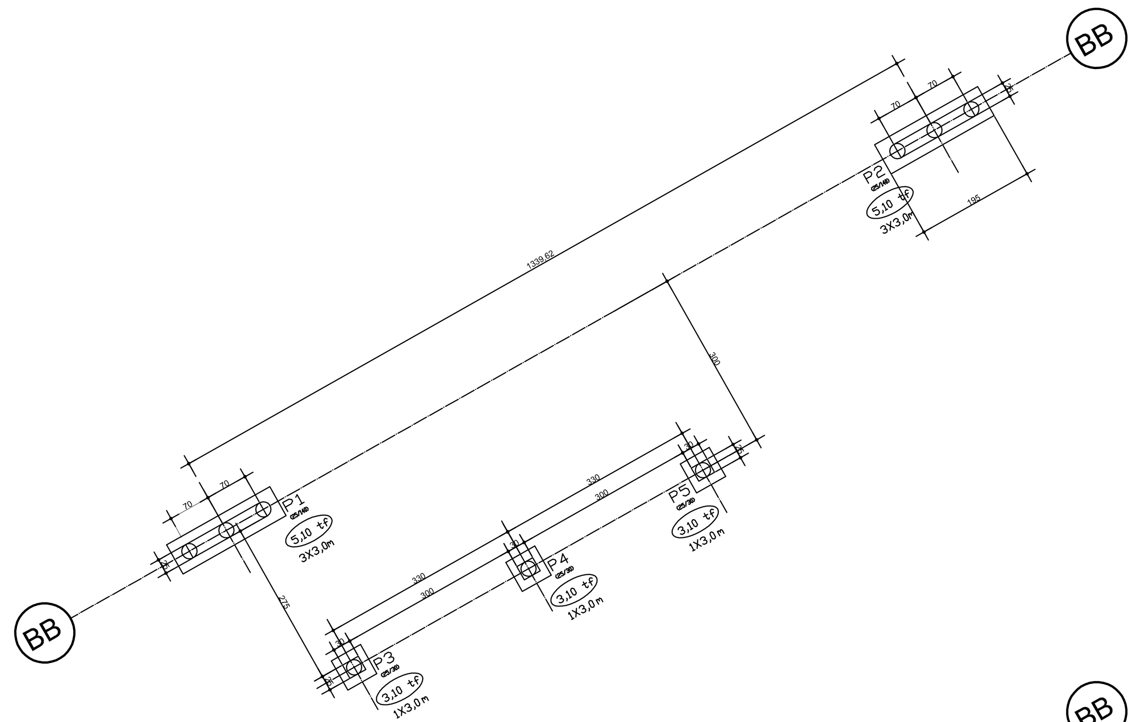

FORMA DA VIGA SUPERIOR
Esc. 1:50

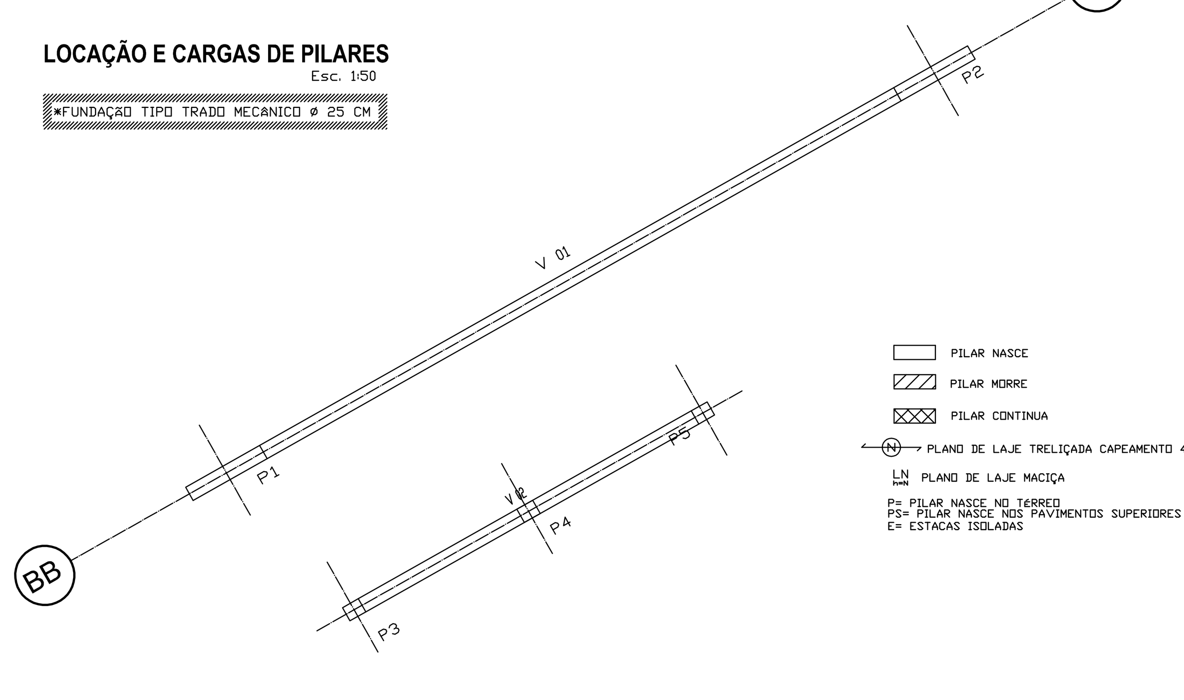

ELEVAÇÃO - PORTICO 01
Esc. 1:50

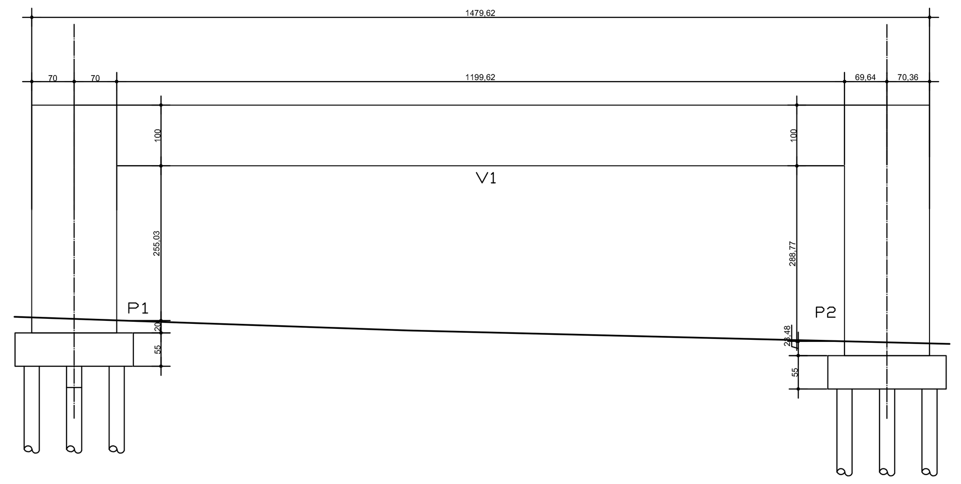

DETALHAMENTO DE BLOCOS DE COROAMENTO
B1 – 55x195x55 3 ESTACAS (2X)

ESC: 1:25

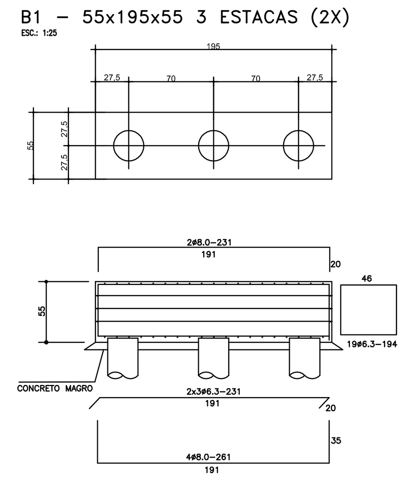

RESUMO AÇO BLOCOS	Comp. Total (m)	Peso(com perdas) (kg)	Total
CA-50-A Ø6.3 Ø8.0	101,44 18,08	27,28 7,85	
Total			35,13

ARMAÇÃO DAS ESTACAS DOS PILARES
ESC.: s/escala

x 06

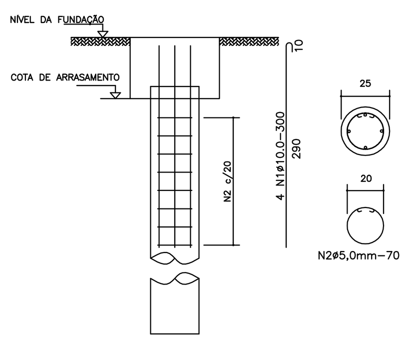

RESUMO AÇO ESTACAS	Comp. Total (m)	Peso(com perdas) (kg)	Total
CA-50-A Ø5.0 Ø10	63,00 72,00	11,00 49,54	
Total			60,54

PILARES PÓRTICO 01

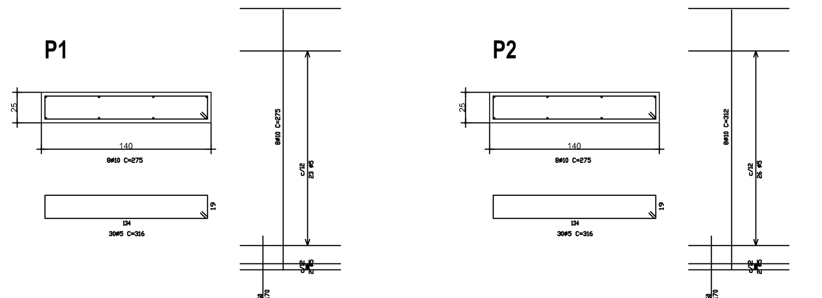

RESUMO AÇO Viga Superior PILARES	Comp. Total (m)	Peso+10% (kg)	Total
CA-50-A Ø10	45,36	31,21	31,21
CA-60-B Ø5	154,80	26,93	26,93
Total			58,14

DETALHE DAS FORMAS E COBRIMENTO DAS ARMADURAS (2.5 cm)

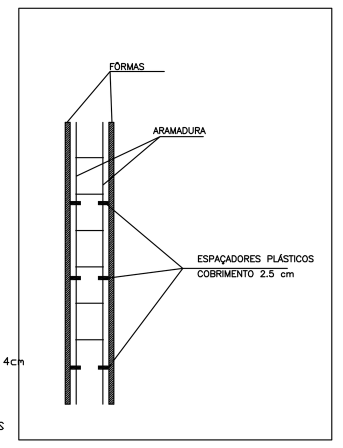

V1
Escala 1:50

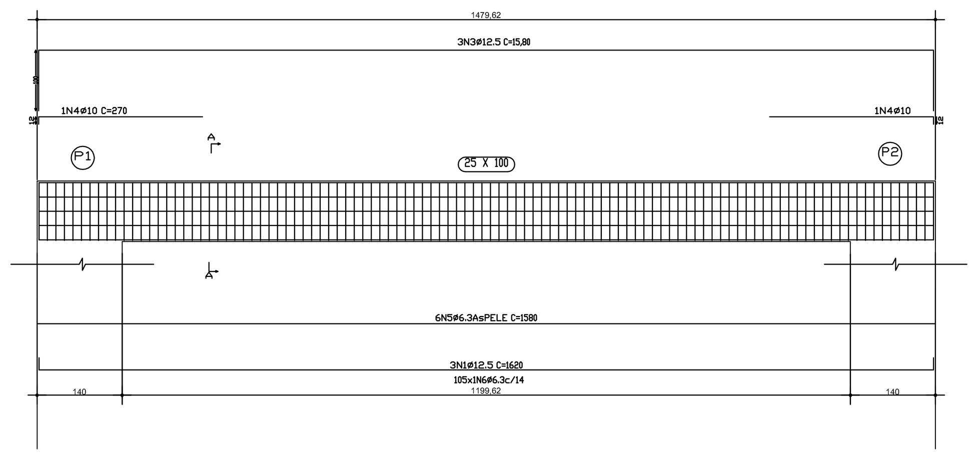

Corte A
Escala 1:20

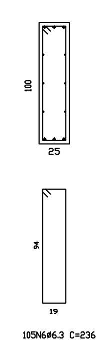

ELEVAÇÃO - PORTICO 02
Esc. 1:50

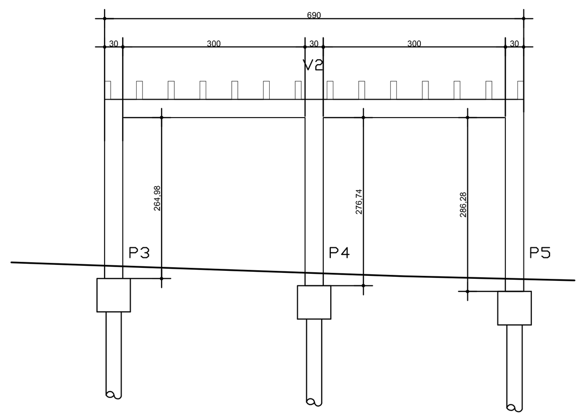

DETALHAMENTO DE BLOCOS DE COROAMENTO
B2 – 55x55x55 1 ESTACA (3X)

ESC: 1:25

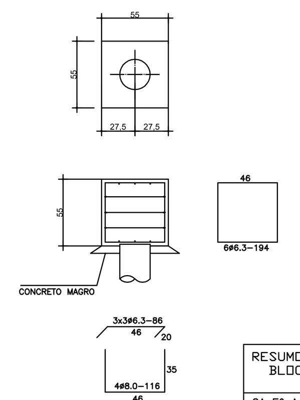

RESUMO AÇO BLOCOS	Comp. Total (m)	Peso(com perdas) (kg)	Total
CA-50-A Ø6.3 Ø8.0	14,22 4,64	11,46 6,03	
Total			17,49

ARMAÇÃO DAS ESTACAS DOS PILARES
ESC.: s/escala

x 03

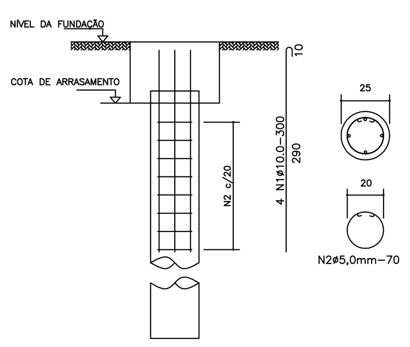

RESUMO AÇO ESTACAS	Comp. Total (m)	Peso(com perdas) (kg)	Total
CA-50-A Ø5.0 Ø10	31,50 36,00	5,50 24,77	
Total			30,27

PILARES PÓRTICO 02

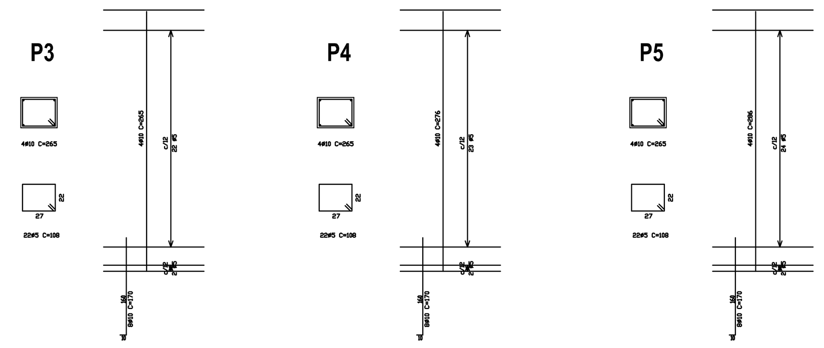

RESUMO AÇO Viga Superior PILARES	Comp. Total (m)	Peso+10% (kg)	Total
CA-50-A Ø10	33,12	22,78	22,78
CA-60-B Ø5	74,52	13,01	13,01
Total			35,79

Escala 1:50

V2

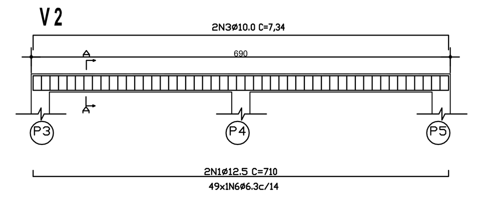

Corte A
Escala 1:20

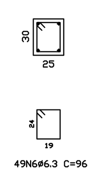

PLANTA TOTÉM
Esc. 1:50

ESTACAS Ø 30cm, PROF. 3m

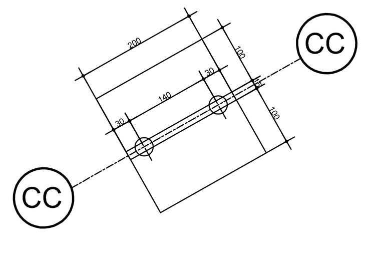

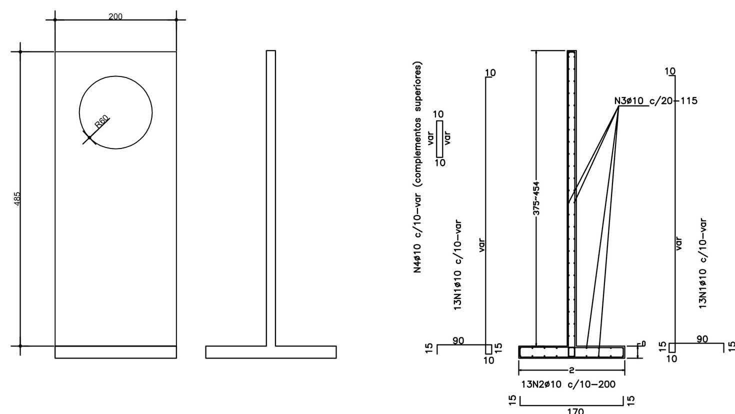

RESUMO AÇO	Comp. Total (m)	Peso(com perdas) (kg)	Total
CA-50-A Ø10 Ø12.5	36,50 22,75	249,50 24,50	
Total			274,00

ARMAÇÃO DAS ESTACAS DOS PILARES
ESC.: s/escala

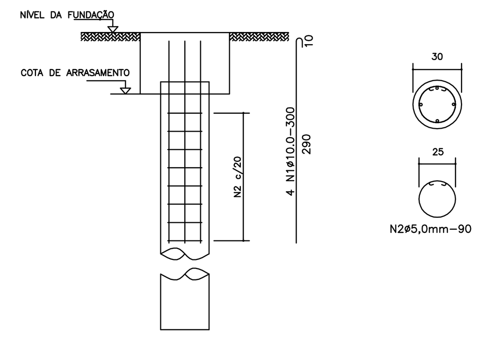

RESUMO AÇO ESTACAS	Comp. Total (m)	Peso(com perdas) (kg)	Total
CA-50-A Ø5.0 Ø10	58,80 72,00	10,00 49,00	
Total			59,00

VISTA - PORTICOS _ PERGOLADO
Esc. 1:50

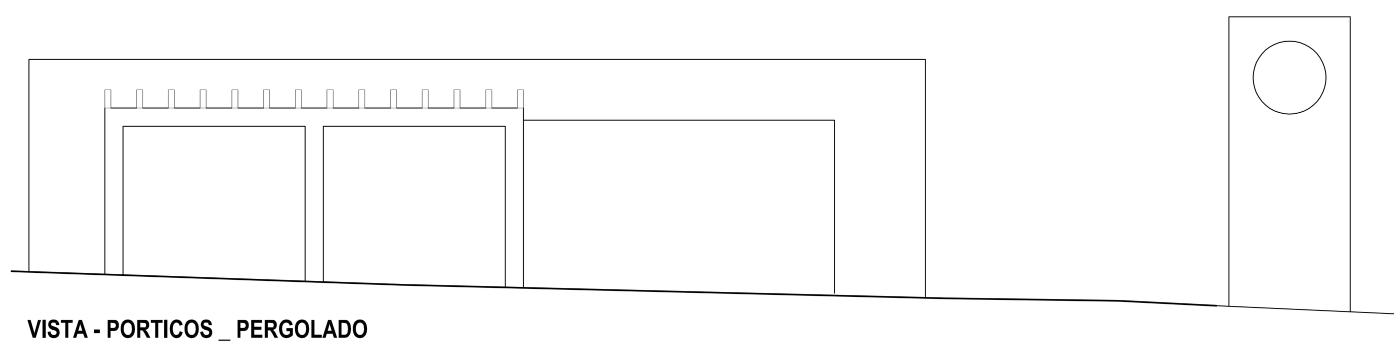

- PILAR NASCE
- PILAR MORRE
- PILAR CONTINUA
- PLANO DE LAJE TRELIÇADA CAPEAMENTO 4cm
- LN PLANO DE LAJE MACIÇA

P= PILAR NASCE NO TÉRREO
PS= PILAR NASCE NOS PAVIMENTOS SUPERIORES
E= ESTACAS ISOLADAS

-Aço das Estruturas CA50B e CA60A
-Fck concreto: 25.0 Mpa
-Peso das alvenarias: 1.3 ton/m3
-Locação de Pilares de acordo com Projeto Estrutural.
-Níveis adotados conforme Projeto Arquitetônico
-Eixos da obra adotados conforme Projeto Estrutural.
-Cotas adotadas em centímetros
-É essencial a conferência constante do ESQUADREJAMENTO da obra.
-É essencial após a concretagem de todas as estruturas, que se molhe abundantemente TODAS as VIGAS, PILARES, e LAJES, durante 7 dias.

PREFEITURA

CREA/CAU

OBSERVAÇÕES

Fck: 25 MPa
Fator Água Cimento: <0.60
SLUMP (abatimento): 10±2

PROPRIETÁRIA: PREFEITURA MUNICIPAL DE CORUMBAÍBA

TÍTULO: PROJETO ESTRUTURAL PARA CONSTRUÇÃO DE EQUIPAMENTOS DE PRAÇA URBANA

LOCAL: PRAÇA - SETOR SUL II - CORUMBAÍBA - MG
CEP.: 75.680-000

ASSINATURAS

ÁREAS:
PRAÇA 1.500,00m2

PROPRIETÁRIA
PREFEITURA DE CORUMBAÍBA
CNPJ: 01.302.603/0001-00

A.R.T. AUTOR
ADONIRAN TRISTÃO
ARQUITETO URBANISTA
CAU Nº A57.322-9 MG

www.arquitetura2.com
34 99671-7910

CONTEÚDO: PLANTAS, CORTES E DIAGRAMAS - ESTRUTURAL

FOLHA: 01/02

DATA: 20/01/2018

ESCALAS: INDICADAS

DISCIPLINA: ESTRUTURAL